Отвод

Технические характеристики

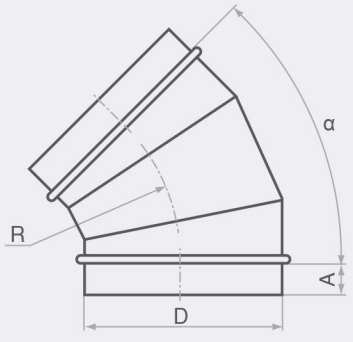

Обозначение характеристик

90-200-1-0,55-НП

- Тип соединения
  НП – *ниппельное*
  ФЛ – *фланцевое*
  РЗ – *под резинку*
- Толщина стали t, мм
- Радиус R=**1**·D
- Диаметр D, мм
- Угол поворота α, °

Стандартные круглые отводы изготавливаются с углами поворота 90, 60, 45, 30 и 15°. Радиус поворота R в стандартном отводе равен его диаметру D.

Примечание

Для D 100–315 A=40 мм, для D 355–800 A=60 мм, для D 900 и выше A=100 мм.

Отводы изготавляются: 30–15° — из 2 сегментов, 60–45° — из 3 сегментов, 90° — из 4 сегментов.

Возможно изготовление отводов по специальному заказу любого исполнения.

D, мм	S, м^2					t, мм
	α=90°	α=60°	α=45°	α=30°	α=15°	
100	0,09	0,07	0,06	0,05	0,04	0,55
125	0,13	0,09	0,08	0,07	0,05	
140	0,14	0,11	0,09	0,08	0,06	
160	0,19	0,14	0,12	0,09	0,07	
180	0,22	0,17	0,14	0,11	0,08	
200	0,28	0,20	0,17	0,13	0,10	
225	0,33	0,24	0,20	0,16	0,11	
250	0,43	0,29	0,26	0,18	0,13	
280	0,53	0,35	0,31	0,22	0,15	
315	0,67	0,43	0,39	0,27	0,18	
355	0,82	0,54	0,48	0,32	0,22	
400	1,04	0,66	0,61	0,40	0,26	0,7
450	1,32	0,82	0,76	0,48	0,31	
500	1,59	1,00	0,91	0,58	0,36	
560	1,95	1,23	1,10	0,70	0,44	
630	2,42	1,53	1,35	0,87	0,53	
710	3,00	1,92	1,67	1,07	0,64	
800	3,76	2,41	2,05	1,33	0,78	
900	4,91	3,01	2,76	1,65	0,95	1,0
1000	5,94	3,72	3,30	2,02	1,15	
1120	7,36	4,65	4,05	2,48	1,40	
1250	9,00	5,78	4,90	3,05	1,70	